此图纸和图纸上所有内容，包括但不限于 图纸、文字、数字和图表，均是西门子公司的财产。未经西门子公司书面授权，不得复制、传播、展示、修改、发布、使用此图纸或其内容开展业务活动，或向第三方透露图纸内容。违反上述规定者将依法追究赔偿责任。

The reproduction, transmission or use of this document or its contents is not permitted without express written authority. Offenders will be liable for damages. All rights, including rights created by patent or registration of a utility model or design, are reserved.

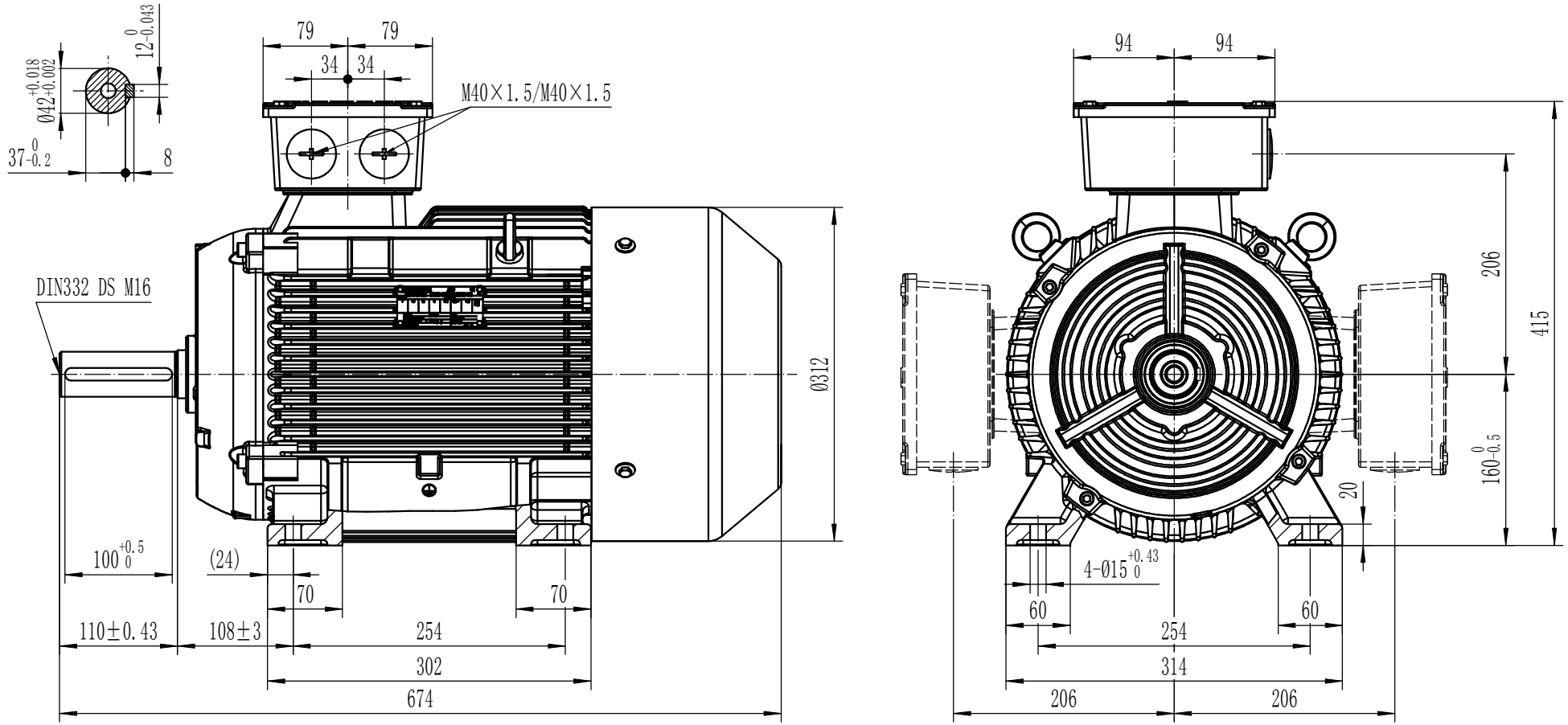

general tolerances: 未注公差 ISO2768		CAXA	DIMENSION SHEET IMB3.FS160
Revision / 版本号:		date / 日期 20120731	
		name / 设计 Zhou Xiang	
date: 日期	name: 设计	checked / 审核	
material (semi-finished part/mold) item No.: 材料/粗加工零部件号/模具号		dept. / 部门: I DT LD SSML TD	
		Siemens	1LE0□□□-1DA4
replacement for: 替代版本			

mass: 重量

unit: 单位 mm

scale: 比例 1:4

sheet No.: 第 页

total sheets: 总 页

SIEMENS-A3-V0002